Montageanleitung

K.LEAN Station
460-4 / 460-5 / 460-6
980-6 mobil

Geräteträger für

- Alu-Randschaufel oder Flachschaufel und
- 1 x Saalbesen Arenga, 1 x Mischhaar
- Kehrschaufel
- 1x Handfeger Arenga, 1 x Handfeger Mischhaar

Tranportstellung:
Der Schaufelhalter links ist zum Transport um 180° verdreht montiert und nach innen versetzt.
Der Besenhalter ist lediglich nach innen verschoben.

Schaufelhalter Halter für Saalbesen

Transportstellung

Sollzustand 460-4 + 460-6

Halter für 2 Saalbesen

Sollzustand 460-5

Montagehinweis:
Beide oberen Gerätehalter abschrauben und gemäß Bild links unten wider anschrauben

vorgesehene Bestückung:

Die Gerätehalterung für die **Flachschaufel** nimmt nur einen gepreßten Stielschaft auf.

Die Halterung für den **Saalbesen** ist konzipiert für Saalbesen mit Sattelholz und Stielloch

Alu Hallenser Randschaufel Gr.7	Art. Nr. 003.4.335
Schaufelstiel Esche	Art. Nr. 003.4.336
Saalbesen mit Roßhaarmischung	Art. Nr. 003.4.337
Saalbesen mit Arengafaser	Art. Nr. 003.4.338
Besenstiel Holz 1.400x 28 mm	Art. Nr. 003.4.339
ergo Handfeger gekröpft, Roßhaarmischung, mit Aufdruck	Art. Nr. 003.4.951
Ergo Handfeger gekröpft, Arengafaser , mit Aufdruck	Art. Nr. 003.4.952

www.klean.de
info@klean.de

Montageanleitung

K.LEAN Station
460 / 980 mobil

Montage Räder

Legen Sie die mobile K.Lean Station rücklings auf einen Gabelhubwagen, einen Tisch, einer Werkbank oder auf 2 Böcke, was Sie greifbar bei sich haben.

Griffseitig werden die Lenk-Bremsrollen, gegenüberliegend die Bockrollen montiert, mit den jeweils mitgelieferten Schrauben, Scheiben und selbstsichernden Muttern, siehe Bilder rechts !

Sechskant mutter selbsthemmend M10 - festhalten mit leicht gekröpftem Ringschlüssel SW 17

Halbrundkopfschraube M 10 x 20 + U-Scheibe 10,5

Halbrundkopfschraube M 10 x 30 + U-Scheibe 10,5

Für die rückseitige Verschraubung empfiehlt sich auf den Schrauber eine Bitverlängerung zu nehmen. Darin stecken Sie den mitgelieferten Bit 6 mm mit Kugelkopf . Darauf stecken Sie die Rundkopfschraube mit U-Scheibe und stecken diese Einheit durch das dafür vorgesehen Schraubenloch., halten die Rolle dagegen und fädeln von außen die Mutter in den Gabelschlüssel und Verschrauben die Rolle.

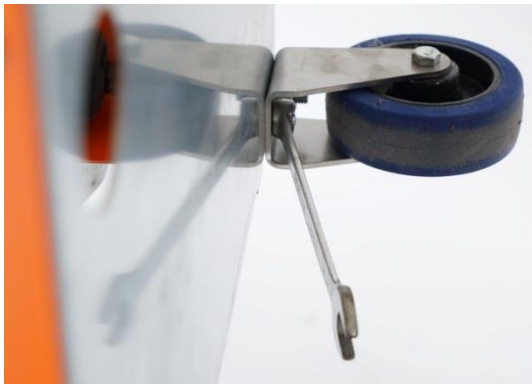

Die Schaufelhalterung ist generiert für AluRandschaufel DIAMANT Pionier Gr. 7 und 9 mit Dülle und rundgepreßtem Stielschaft oder Holsteiner Flachschaufel.

Eine Alu Randschaufel mit genietetetem Stielschaft paßt nicht in die Halterung!

www.klean.de
info@klean.de

Montageanleitung

K.LEAN Station
460 / 980 mobil

Abmessungen

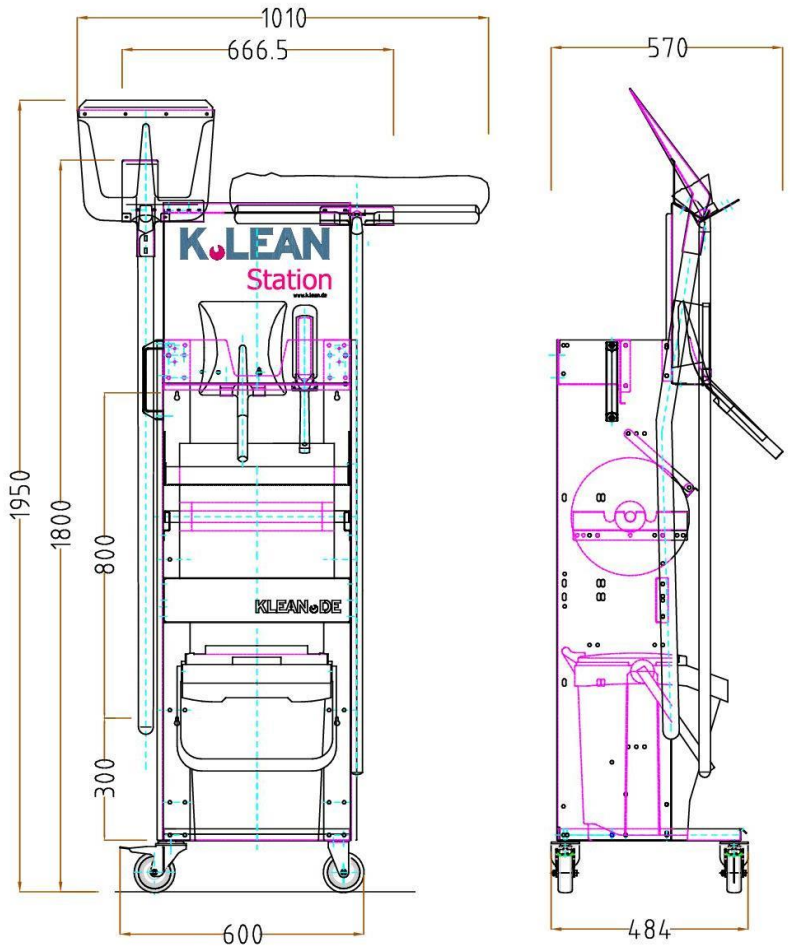

460-4

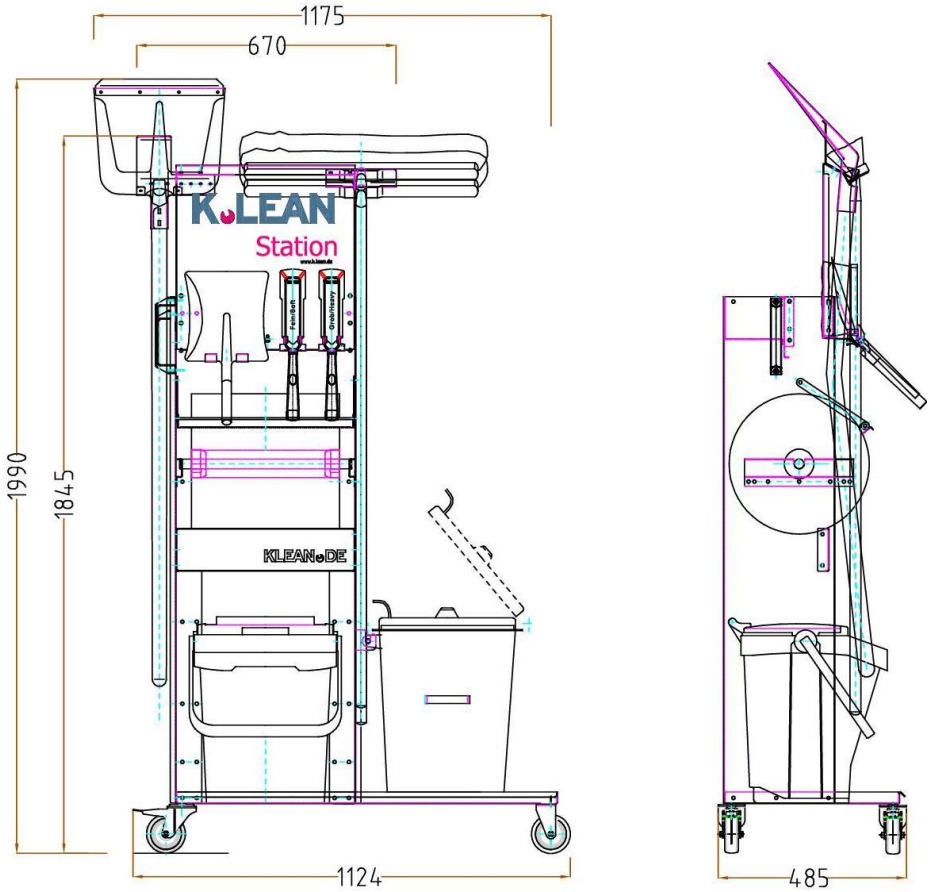

980-6

www.klean.de
info@klean.de

Montageanleitung